44620500 HANSA BASICJET STYLE RUČNÍ SPRCHA

EAN: **4057304011016** static.hansa.com/44620500



- Chrom
- Eco funkce pro omezení průtoku vody, Technologie proti usazeninám (snadno se čistí)
- Normální - Rovnoměrný a jemný proud vody, Osvěžující - Silný proud vody, aktivuje a osvěžuje tělo, Relaxační - Jemný proud vody, příjemný pro celé tělo
- 3 proudy

TECHNICKÉ ÚDAJE

VLASTNOSTI PRŮTOKU	
Úsporný průtok při 3 bar	**9.0 l/min**
Průtokové množství při 3 bar	**18.0 l/min**
Průtokové množství při 3 bar (s regulátorem průtoku)	**15.0 l/min**
TECHNICKÉ VLASTNOSTI	
Zdroj teplé vody	**max. +65°C**
Pracovní tlak	**0.5-5 bar**
Velikost přípojky	**G1/2**
Materiál	**Kompozit**
PŘEDPISY	
Norma EN	**EN 1112**
Třída hlučnosti	**I (ISO 3822)**
SCHVÁLENÍ A PROHLÁŠENÍ	
ABP	**P-IX 39136/IA**
Prohlášení o shodě	**DoC**
EPD	**S-P-06395**
UDRŽITELNOST	
EPD module A1-A3 (kg CO2 eq.)	**1,70**
EPD module A4 (kg CO2 eq.)	**0,07**
EPD module B7 (kg CO2 eq.)	**1582,50**
EPD module C1 (kg CO2 eq.)	**0,00**
EPD module C2 (kg CO2 eq.)	**0,00**
EPD module C3 (kg CO2 eq.)	**0,33**
EPD module C4 (kg CO2 eq.)	**0,08**
EPD module D (kg CO2 eq.)	**-0,59**

© 2026 Hansa Armaturen GmbH - www.hansa.com - 25.11.2026

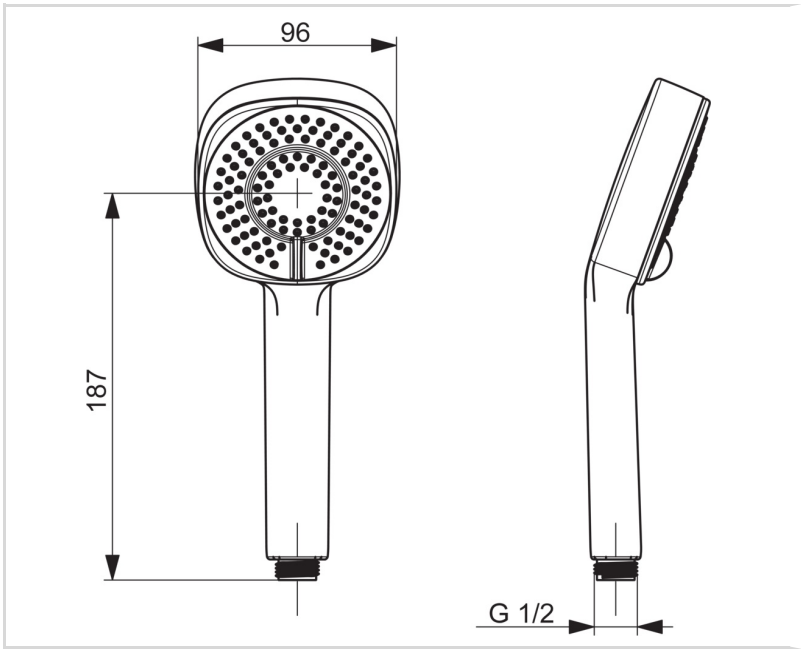
96
187
G 1/2

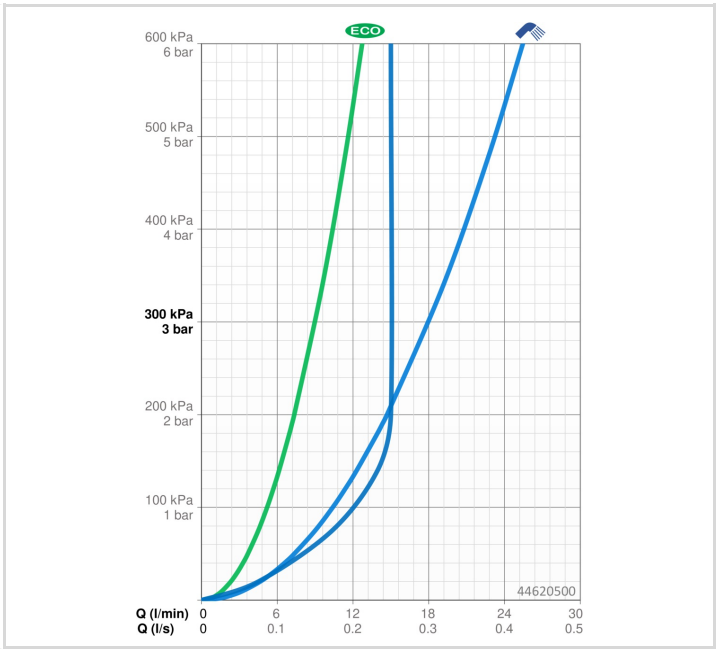
ECO
600 kPa
6 bar
500 kPa
5 bar
400 kPa
4 bar
300 kPa
3 bar
200 kPa
2 bar
100 kPa
1 bar
44620500
Q (l/min) 0 6 12 18 24 30
Q (l/s) 0 0.1 0.2 0.3 0.4 0.5