52702293 HANSA POLO DŘEZOVÁ BATERIE

JEDNOPÁKOVÁ

EAN: **4057304005183** static.hansa.com/52702293



- Stojánková
- Chrom
- Otočné výtokové rameno, Možnost omezení rozsahu otáčení
- Páka se symboly teplé a studené vody, Jedna ovládací páka / rukojeť
- Funkce pro nastavení maximální teploty a průtoku vody, Nastavitelný omezovač teploty vody (součástí dodávky, možnost dodatečné instalace)
- Filtr(y) na nečistoty, ø 35 mm keramická kartuše pro ovládání teploty a průtoku vody
- Flexibilní připojovací hadice
- Montážní systém Rapid

EPD
INTERNATIONAL EPD SYSTEM

TECHNICKÉ ÚDAJE

VLASTNOSTI PRŮTOKU

Průtokové množství při 3 bar	**10.2 l/min**

TECHNICKÉ VLASTNOSTI

Velikost DN (jmenovitý rozměr)	**DN15**
Zdroj teplé vody	**max. +80°C**
Pracovní tlak	**0.5-10 bar**
Velikost přípojky	**G3/8**
Projection	**221 mm**
Zabezpečení proti zpětnému toku (ČSN EN 1717)	**AA**
Materiál	**Mosaz**

PŘEDPISY

Norma EN	**EN 817**
Třída hlučnosti	**I (ISO 3822)**

SCHVÁLENÍ A PROHLÁŠENÍ

Prohlášení o shodě	**DoC**
EPD	**S-P-06396**

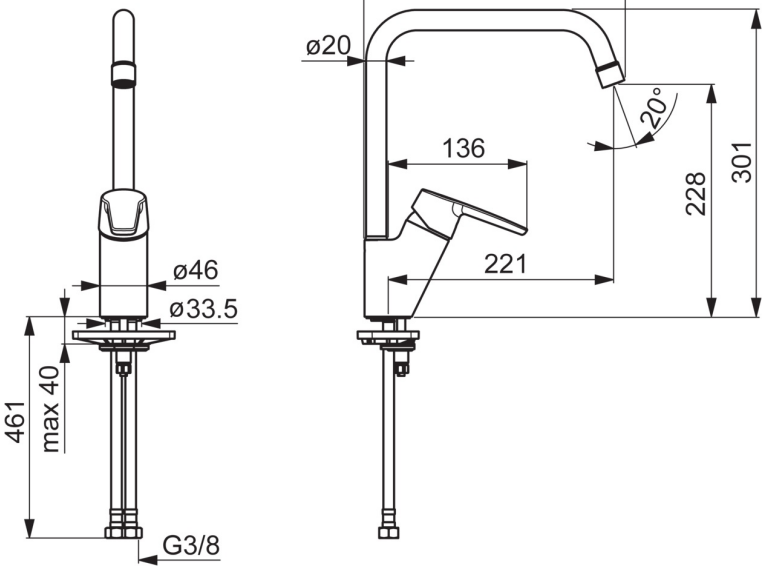

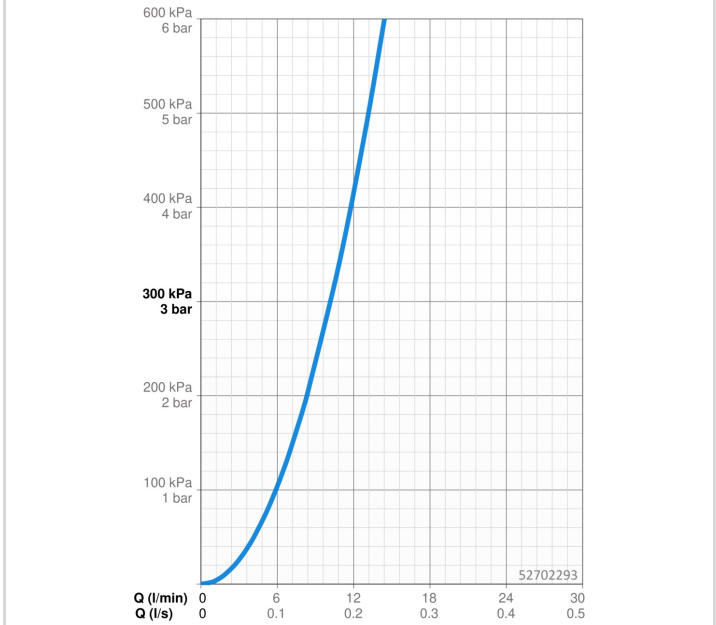

© 2026 Hansa Armaturen GmbH - www.hansa.com - 26.11.2026

NÁHRADNÍ DÍLY

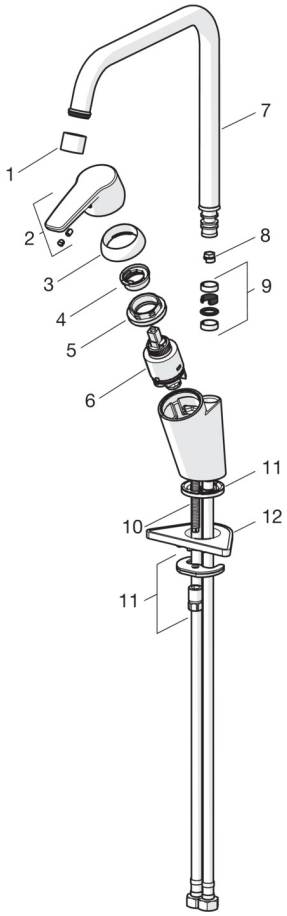

SP52702293

	Název	Kód
01	Aerator, M22x1 STD CC A Chrom	59914436
02	Páka Chrom	59914417
03	Krytka, 33x3 mm Chrom	59912504
04	Temperature adjustment limiter Ukončeno	59912325
05	Upevňovací matice, M40x1, SW30	1003409V
06	Kartuše, 3.5 Classic	59913075
07	Vysoký výtokové rameno, L=255 Chrom Ukončeno	59914438
08	Omezovač, 60°/0°	59914264
08	Omezovač, 120° Ukončeno	59914429
09	Těsnění výtokového ramene	59914266
10	Upevňovací šroub, M8x1, L=140	59912474
11	Upevňovací set	59910749
12	Upevňovací destička	59910008

© 2026 Hansa Armaturen GmbH - www.hansa.com - 26.11.2026