55380130 HANSABASIC SPRCHOVÁ SOUPRAVA S DEŠŤOVOU SPRCHOU

EAN: **4057304019098** static.hansa.com/55380130

- Nástěnná montáž
- Chrom
- Tlačný přepínač, Automatické vrácení přepínače do původní polohy
- Ruční sprcha, Sprchová tyč, Hlavová sprcha, Držák sprchy, Sprchová hadice (1500 mm), Otočné připojení kulového kloubu, Technologie proti usazeninám (snadno se čistí)
- Osvěžující - Silný proud vody, aktivuje a osvěžuje tělo
- Zpětný ventil (-y)
- Flexibilní připojovací hadice
- 1 proud

TECHNICKÉ ÚDAJE

VLASTNOSTI PRŮTOKU	
Průtokové množství při 3 bar	**9.6 / 13.2 l/min**
TECHNICKÉ VLASTNOSTI	
Zdroj teplé vody	**max. +65°C**
Pracovní tlak	**0.5-5 bar**
Velikost přípojky	**G1/2**
Materiál	**Kompozit**
PŘEDPISY	
Norma EN	**EN 1112, EN 1113**
Třída hlučnosti	**I (ISO 3822)**
SCHVÁLENÍ A PROHLÁŠENÍ	
Prohlášení o shodě	**DoC**

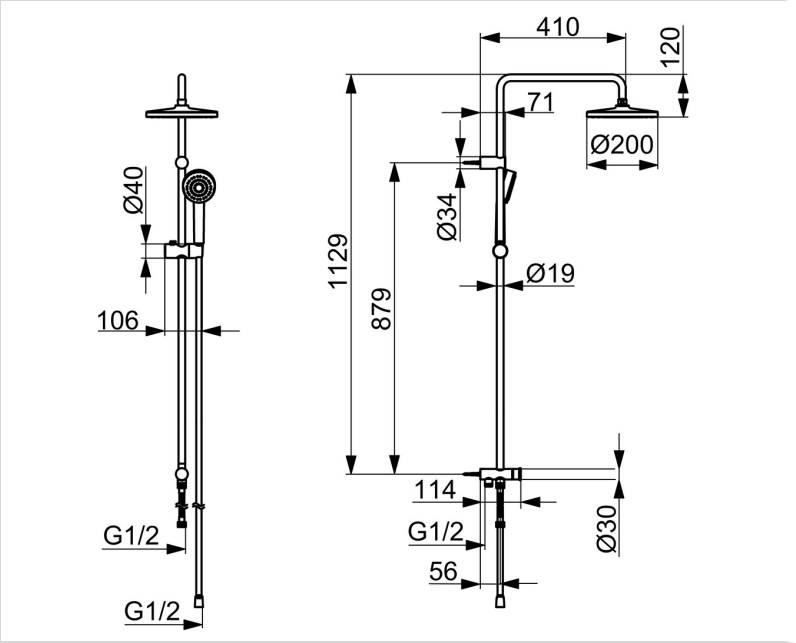

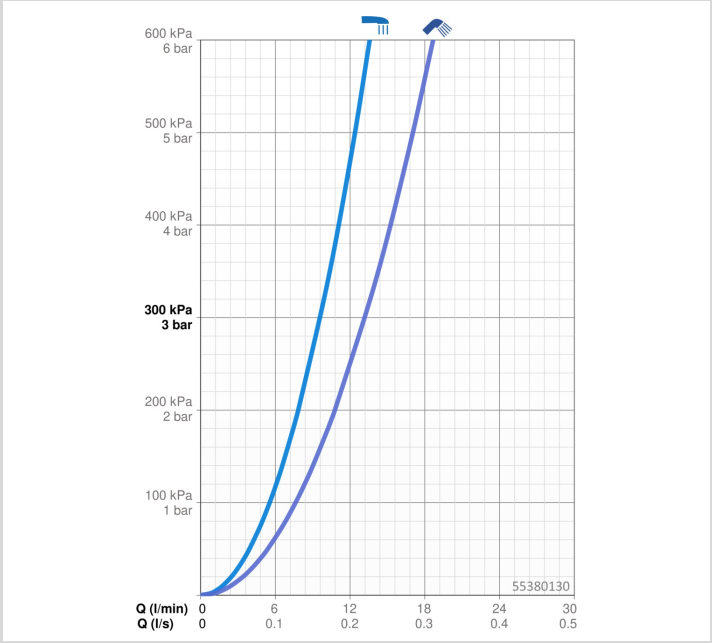

NÁHRADNÍ DÍLY

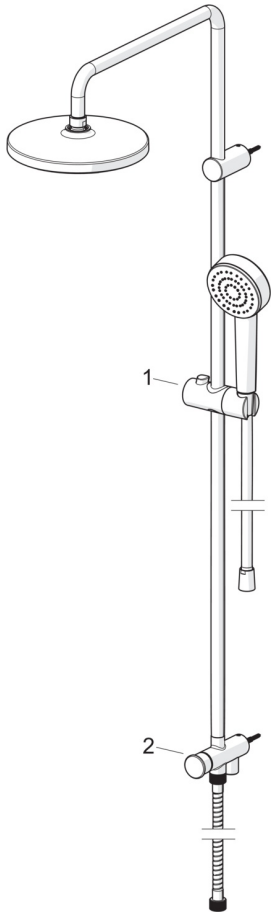

SP55380130

	Název	Kód
01	Jezdec sprchy Chrom	1017138V
02	Přepínač Chrom	1017139V