M271

Ovládací tlačítko pro WC moduly, chrom-lesk



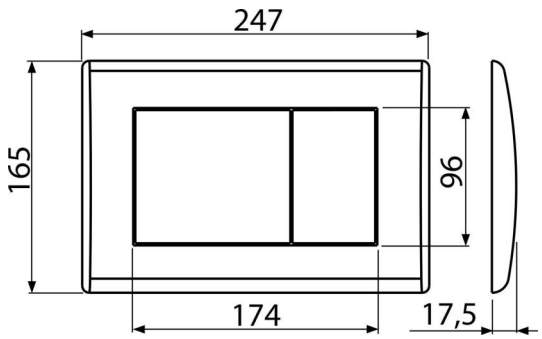

Použití

Pro předstěnové instalační systémy a WC nádrže pro zazdění

Vlastnosti

- Dvoučinné mechanické splachování
- Kompatibilní pro všechny předstěnové instalační systémy a nádrže pro zazdění Alca
- Povrchová úprava: chrom-lesk
- Materiál: plast

Rozsah dodávky

- Tlačítko
- Upevňovací rámeček tlačítka
- Závitová úchytka rámečku tlačítka 2 ks
- Šroub mechanismu splachování 2 ks
- Šablona pro nastavení šroubů tlačítek

Objednací kód, Logistické informace

Kód	EAN	Hmotnost (kus | balení | paleta)	Rozměr (kus | balení)	Množství (balení | paleta)
M271	8594045938241	0,42 | 10,61 | 317,1 kg	250×40×175 | 595×245×395 mm	25 | 700 ks

Technické parametry

- Ovládací síla < 20 N

© 2026 Alcadrain s.r.o | Změny rozměrů a provedení vyhrazeny. | www.alcadrain.cz